Инструкция по эксплуатации

Pigeon - Пускатель для стендовой стрельбы керамическими тарелочками

Технические характеристики:

Одностоечная колонна, рассчитанная на 50 мишеней

Расстояние метания

Вес: 25 кг/55 фунтов

Длина: 1200 мм/47"

Ширина: 560

Высота: 960 мм/38"

Прежде чем пытаться управлять автоматом, необходимо прочитать и

ВНИМАНИЕ

Пускатели тарелочек являются опасными, поэтому с ними следует обращаться с большой осторожностью в целях избежания несчастных случаев.

Необходимо внимательно следить за тем, чтобы никакая часть тела не оказалась на пути механических деталей установки в то время, когда машинка находится в движении или может оказаться в движении.

Исходя из того, что пускатель тарелочек всегда взведен и загружен, стоит обращаться

Следует **ВСЕГДА** переводить пускатель во невзведенное состояние перед загрузкой, настройкой или перед проведением технического обслуживания. Заряжать пускатель тарелками можно **ТОЛЬКО** с задней стороны машинки, и **ТОЛЬКО** если ее механизм не взведен и приняты все необходимые меры безопасности. **ЗАПРЕЩАЕТСЯ** подходить к работающему пускателю спереди или сбоку. Следует **ВСЕГДА** подходить к пускателю с задней стороны. Категорически **ЗАПРЕЩАЕТСЯ** позволять приближаться к автомату и прикасаться к нему детям и людям, не имеющим специальной подготовки. **КАТЕГОРИЧЕСКИ ЗАПРЕЩАЕТСЯ** перемещать пускатель с взведенным механизмом или заряженной кассетой. Следует **ВСЕГДА** переводить пускатель в невзведенное состояние и отсоединять аккумулятор. Следует **ДЕМОНТИРОВАТЬ** пружину основного механизма пускателя перед транспортировкой автомата на транспортном средстве. **НЕОБХОДИМО** держаться вне зоны падения как разбитых, так и неразбитых тарелок; при этом следует учитывать, что изменение в направлении ветра может изменить расположение опасных зон.

Обозначения, используемые в

Пускатель: Ваша модель пускателя для стендовой стрельбы керамическими тарелочками, известная как пускатель тарелочек в рамках данной инструкции называется «пускатель» или «автомат»

Предупреждение: Этот раздел содержит инструкции, которые, если их игнорировать или выполнять неправильно, могут повлечь за собой возникновение различного рода травм персонала.

Предупреждение: Этот раздел содержит инструкции, которые, если их игнорировать или выполнять неправильно, могут повлечь за собой возникновение неисправностей или повреждение оборудования и расходных материалов.

Примечание: Данный раздел содержит дополнительную информацию, которую пользователь может посчитать полезной, но которая не является необходимой для правильной эксплуатации изделия.

Предис

Были предприняты все необходимые меры, чтобы гарантировать, что информация, содержащаяся в настоящей инструкции, является полной, точной и актуальной. Компания "Проматик Интернейшенал" (Promatic International) не несет ответственности за ошибки, находящиеся вне ее контроля.

Предупреждения и предостережения:

Источник питания постоянного тока 12 В:

Это изделие предназначено для подключения к резервному аккумулятору постоянного тока 12 В, ОНО НЕ ДОЛЖНО ПОДКЛЮЧАТЬСЯ НАПРЯМУЮ К СЕТИ ПЕРЕМЕННОГО ТОКА

Аккумулятор: Там, где пускатель подключен к любому другому подходящему источнику питания,
т.е. трансформатору - соответствующие следует по-прежнему следовать указаниям соответствующим разделам инструкции, в частности, указаниям раздела «Отключение аккумулятора» и те из них, которые применяются к этому или любому другому источнику питания.

ПРИ РАБОТЕ НА ИЛИ ВБЛИЗИ ПУСКАТЕЛЯ ДЛЯ СТЕНДОВОЙ СТРЕЛЬБЫ КЕРАМИЧЕСКИМИ ТАРЕЛОЧКАМИ СЛЕДУЕТ ВСЕГДА НАДЕВАТЬ ЗАЩИТУ ДЛЯ ГЛАЗ, ТАК КАК В ХОДЕ НОРМАЛЬНОЙ ЭКСПЛУАТАЦИИ ПУСКАТЕЛЯ МОГУТ ОТСКАКИВАТЬ МЕЛКИЕ ОСТРЫЕ КУСОЧКИ ГЛИНЫ.

Перед началом использования пускателя убедитесь, что он располагается на ровной, твердой поверхности.

Категорически запрещается подходить к пускателю спереди и сбоку. Пускатель не бывает абсолютно безопасным, даже если он обесточена, поскольку его механизм может оказаться взведенным.

Сборка вашего нового пускателя для стендовой стрельбы керамическими тарелочками.

Ваша новый пускатель для стендовой стрельбы керамическими тарелочками поставляется практически в собранном виде Единственное, вам необходимо собрать тележку, а затем смонтировать на ней пускатель с взведенной пружиной. Мотаж пускателя достаточно прост, так как все необходимые детали имеются в коробке. Поскольку они располагаются в коробке в свободном порядке, следует проявить бдительность, чтобы не выбросить мелкие пакеты вместе с упаковочными материалами.

Следуйте инструкциям и обратитесь к приведенной ниже схеме для уточнения вопросов по завершению сборки пускателя. Мы рекомендуем вам осуществлять сборку в следующем порядке.

1. Соберите ось тележки и рукоятку (болт на 12мм с гайкой).
2. Прикрепите ось к основанию пускателя (болты на 8мм с гайками)
3. Прикрепите рукоятку к основанию пускателя (болты на 8мм с гайками)
4. Сравнивать иллюстрации в инструкции по сборке и дважды проверьте, чтобы все крепежные элементы были надежно затянуты.

Как только вы убедитесь в том, что сборка выполнена надлежащим

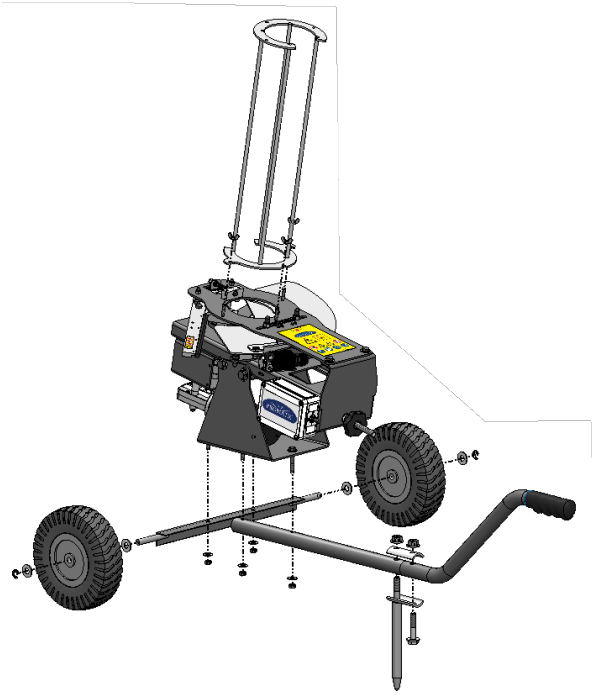

Установка пружины взведения механизма.

Для этого необходимо, чтобы рукоятка пускателя была направлена вперед. Поверните рукоятку вручную против часовой стрелки. Возможно потребуется потянуть за рукоятку по направлению от мотора. Кроме того, поверните рукоятку, задействуя двигатель. Для этого сначала убедитесь, что вы находитесь позади пускателя, а переключатель находится в положении O "ВЫКЛ." (OFF) с целью обеспечения запуска. Подключите аккумуляторную батарею (см. ниже) и шаговый двигатель, на мгновение подняв тумблер, пока рукоятка направлена строго вперед. После чего отсоедините аккумулятор. Следует проявлять осторожность, чтобы гарантировать, что основной разъем вала обращен к задней части пускателя во время проведения этой операции. **Не помещайте руки или пальцы в пускать для установки основного разъема вала используйте подходящие инструменты.**

При взведении пружины крючок должен проходить через основной разъем вала, а резьбовой стержень должен быть пропущен через отверстие в задней панели пускателя. Нейлоновый цилиндрический хомут должен быть вставлен по направлению вдоль пружины снаружи и проходить через заднюю пластину. После чего маховик должен быть намотан вдоль резьбы и затянут, как это требуется. Полное натяжение пружины увеличивает вероятность метания на большое расстояние. На данном этапе не подключайте электропитание. Сначала убедитесь, что вы знаете, как перевести механизм в невзведенное положение, чтобы обезопасить пускатель.

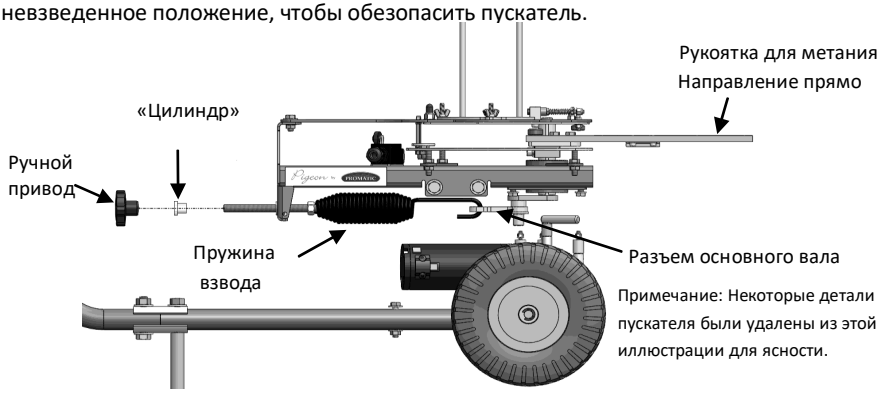

Расположение пускателя

1. Пускатели для стендовой стрельбы керамическими тарелочками должны находиться на твердой ровной поверхности в положении, при
котором возможен неограниченный доступ к задней части пусткателя.
2. При этом на пути рукоятки для метания не должно быть никаких препятствий.
3. Убедитесь, что блок питания можно легко отсоединить и кабели не запутаются в какой-либо части механизма.
4. Продумайте траекторию движения к цели таким образом, чтобы тарелочка летела беспрепятственно, а также обеспечьте наличие безопасной зоны падения для целей и мусора.

Перевод пускателя в невзведенное состояние

Данная процедура используется, чтобы сделать пускатель безопасным до проведения техобслуживания или после непосредственного использования.

1. Нажмите переключатель **(разрядить)** ⏭ вверх до тех пор, пока не будет достаточно долго для того, чтобы пускатель выстрелил, а затем отпустите до того, как пускатель будет повторно переведен во взведенное состояние.
2. После чего отсоедините аккумулятор.

Подключение аккумулятора:

Встаньте позади пускателя, убедитесь, что переключатель находится в положении O "ВЫКЛ." (OFF) с целью обеспечения безопасного выполнения операции. Подключите красный кабель к разъему или к положительной **(+)** клемме, а черный кабель к отрицательной **(-)** клемме. Убедитесь, что зарядное устройство для зарядки аккумулятора было отключено.

Загрузка и пуск пускателя

1. Выполните процедуру перевода пускателя в невзведенное состояние независимо от текущего состояния пускателя. (см. выше).

2. После перевода в невзведенное состояние метательная рукоятка должна быть в положении на 9 часов, если смотреть сзади пускателя. Это означает, что контакт привода (1) будет располагаться позади рукоятки привода (2). Рычаг привода (2) будет указывать по направлению вперед.

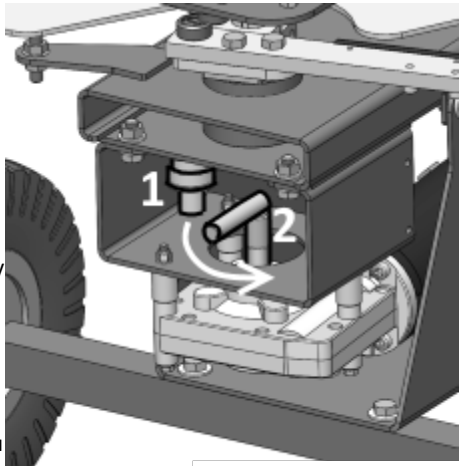

3. Нажимаем на метательный рычаг против часовой стрелки до закрытия или поднятия контакта привода до касания рукоятки привода. (Необходимо нажимать на пружину с некоторым усилием).

4. **Важно!** Поместите керамическую тарелочку на пластинку под бункером, ближе к задней рейке. Это позволит избежать холостого запуска, который может привести к поломке керамической тарелочки по причине сильной отдачи.

5. Загрузка бункера керамическими тарелочками.

6. Переведите переключатель в задней части пускателя в положение **"ВКЛ." (ON)**. Пускатель будет приведен в движение автоматически таким образом, что пускатель окажется взведенным и готовым к запуску заряженной тарелки.

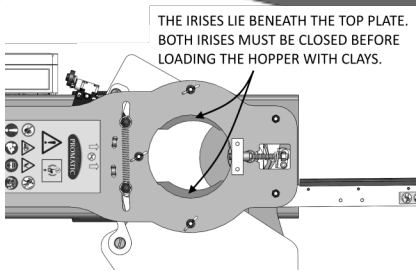

7. Отпустите ножной переключатель механизма метания керамических тарелок.

8. Пускатель будет автоматически переведен во взведенное состояние после каждого броска керамической тарелочки до тех пор, пока не закончатся тарелочки в бункере и автомат не будет выключен.(Простое отключение пускателя не сделает его безопасным, поэтому всегда следует переводить его в невзведенное состояние перед загрузкой или перемещением на другое место.

Настройка пускателя.

Данная модель пускателя для стендовой стрельбы керамическими тарелочками проста в эксплуатации и должна работать, что называется «из коробки». Однако, есть несколько настроек, доступных пользователю для повышения опыта работы с пускателем.

Угол подъема:
На каждой стороне пускателя предусмотрено по 2 болта. Ослабьте все 4 болта и переместите пускатель нажелаемую высоту. Надежно затяните болты. Когда болты разбалтываются, это может привести к неожиданному смещению пускателя по высоте. Поддерживайте пускатель за верхнюю часть бункера для загрузки тарелочек для регулировки угла подъема.

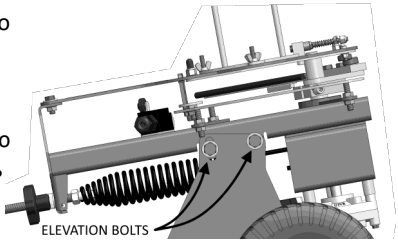

Поршневой механизм
Керамические тарелочки выпускаются разного диаметра, поэтому эта корректировка может быть проведена с учетом этого. Механизм устанавливается на заводе, поэтому без особой нужды нет необходимости в его настройке.

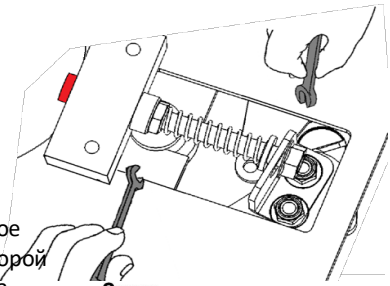

Во время процесса перевода пускателя во взведенное состояние поршневой механизм прижимает край второй керамической тарелочки в бункере, удерживая ее на месте во время высвобождения нижней тарелочки из-под пластины. При бездействии пускателя с тарелочками, направленными в сторону двух задних стержней бункера, зазор плунжера должен быть около 1-2 мм (1/16") и может быть скорректирован при необходимости используя гаечные ключи/разводные ключи на 10мм. Удерживая гайку (установлена напротив задней части латунного поршня) отрегулировать заднюю стопорную гайку, поворачивая ее по часовой стрелке, чтобы увеличить зазор или против часовой стрелки, чтобы уменьшить зазор.

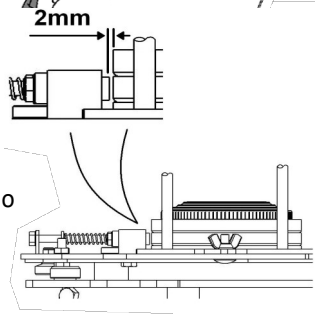

Настройка: Натяжение пружины
Уменьшение натяжения — поверните маховик против часовой стрелки, чтобы ослабить пружину и повернуть маховик в нужном направлении. Это позволит уменьшить зазор пускателя.
Увеличение натяжения — поверните маховик по часовой стрелке для увеличения натяжения пружины. Это позволит увеличить зазор пускателя.

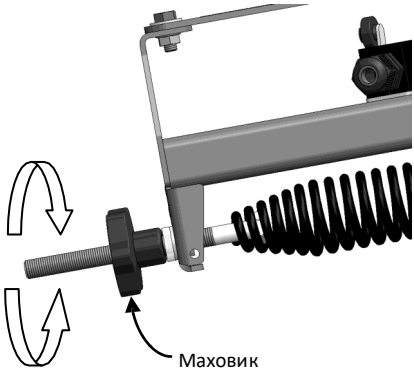

Настройка: Запуск выбрасывающего рычага
Время подготовки к пуску с рукоятки и роликовый переключатель фиксированы и не требуют настройки.

Поиск и

Не рекомендуется производить пуск автомата без загруженных в него тарелочек. Чрезмерная отдача может привести к поломке тарелочек в бункере, особенно при сильном натяжении пружины.

Пускатель не осуществляет метания тарелочек. Ниже перечислены возможные причины неисправности и их решения.

Керамическая тарелочка уходит вверх:
Вероятно, рукоятка отогнута вниз или пластинка отогнута вверх, за счет чего керамическая тарелочка застревает между ними. Следует заменить или отрегулировать положение рукоятки или пластины.
Керамическая тарелочка не отлетает на нужное расстояние (несмотря на то, что основная пружина туго натянута):
Вероятно, рукоятка отогнута вверх, в результате чего край тарелки застревает под ней. Это также может привести к поломке тарелочки. Решение заключается в том, чтобы распрямить рукоятку.

Керамические тарелочки идут не в заданном направлении:
Тарелочка застряла под рукояткой ближе к ее концу. Обычно это происходит из-за того, что рукоятка отогнута вниз, а край тарелочки направлен вверх, и вследствие разной толщины тарелочек, они просто застревают. Решение: если рукоятка отогнута, распрямите ее. Если проблема заключается в несоответствии толщины тарелочки, отрегулируйте высоту пластины соответственно толщине тарелочки.

Пускатель ломает тарелочки:
Убедитесь, что приобретаемые вами тарелки не имеют сколов и трещин. Если вы сомневаетесь, удалите сомнительные тарелочки и используйте те, в целостности которых вы уверены.
Поместите две тарелочки в нижнюю часть загрузочного устройства. Убедитесь, что край латунного плунжера (с резиновым наконечником) располагается на расстоянии около 1-2 мм от верхней тарелочки. Если зазор больше, могут возникнуть проблемы в работе пускателя при одновременной загрузке двух и более тарелочек. Если есть зазор, то тарелочка не может проскакивать мимо плунжера, и это также вызывает определенные проблемы.
Чтобы настроить плунжер, требуются два гаечных ключа. Поместите один ключ на гайку, которая закрывается по направлению против латунного плунжера. Поместите другой ключ на стопорную гайку, которая располагается на другом конце плунжера, позади алюминиевой опоры. Поворачивая стопорную гайку и удерживая другую гайку, можно заставить плунжер входит и выходить в отверстие плунжера. Точно также можно скорректировать расстояние между плунжером и краем тарелочки.
При необходимости установите правильный зазор. После этого, заполните загрузочное устройство тарелочками. Теперь пускатель можно задействовать для проверки того, что одна тарелочка падает на метаемую пластину целой.

Далее проверьте правильность выполнения метательного цикла:

Убедитесь, что метательная рукоятка располагается прямо, и проверьте тормозную ленту на предмет повреждений. Если рукоятка согнута и ее нельзя выпрямить, ее необходимо заменить. Новую тормозную ленту можно установить прямо на старую рукоятку.
Проверьте пластины (особенно передний край) на предмет износа. Убедитесь, что пускатель установлен ровно и отсутствуют препятствия на пути движения тарелочек. Отремонтируйте или замените при необходимости.
Проверьте высоту метательной рукоятки по отношению к пластине, чтобы тарелочка проходила под тормозной лентой с зазором в 1 мм. Если зазор меньше или больше 3 мм, рукоятка может сломать тарелочку.
Ослабьте натяжение основной пружины до минимума. Дайте пускателю поработать некоторое время в заданном режиме. Это позволит снизить нагрузку на керамическую тарелочку при метании. Если керамические тарелочки по-прежнему продолжают ломаться, это означает, что они изготовлены с нарушением стандартов производства, и следует приобрести новую партию тарелочек.

Поиск и устранение неисправностей электрооборудования:
1. Пускатель не взведен (т.е. в загруженном положении).
Проверьте заряжен ли аккумулятор, а также убедитесь, чтобы все соединительные провода были подключены. Убедитесь, что переключатель находится в положении рукояткой вниз/положение загрузки. Проверьте наличие обрывов проводов и электрические соединения на предмет повреждений. Проверьте что рукоятка метателя не пережата роликовым переключателем. Если нет, то нажмите переключатель до перевода рукоятки в невзведенное состояние до тех пор, пока рукоятка не будет двигаться свободно. Если мотор не включается, то проверьте предохранители в электрической распределительной коробке.

Пускатель работает при положении переключателя "НЕВЗВЕДЕННОЕ СОСТОЯНИЕ" (DISARM), но не в положении "ВКЛ" (ON).
Если роликовый переключатель не переводит рычаг, может быть неисправен роликовый переключатель. Покрутите колесико на конце валика переключения из стороны в сторону и убедитесь, что оно возвращается в положение по центру, убедитесь также, что два провода внутри переключателя подключены.

Пускатель взведен, но не срабатывает по нажатию на кнопку срабатывания по кабелю или по нажатию на ножной переключатель.
Соединения, кабель или командная кнопка неисправны. Отсоедините кабель и закоротите 2 внешних разъема. Если пускатель не срабатывает, то может потребоваться заменить проводку или отремонтировать ее. Если пускатель не срабатывает, подключите кабель, снимите крышку на коробке и закоротите два лопаточных разъема. Если пускатель срабатывает, неисправна командная кнопка. Если пускатель не срабатывает, то есть обрыв провода или плохо соединен разъем.

Самопроизвольный выстрел пускателя!
Отсоедините командный кабель и снова включите пускатель. Если пускатель срабатывает или не срабатывает в нормальном режиме эксплуатации, неисправна командная кнопка. Если пускатель по-прежнему срабатывает сам по себе роликовый переключатель неисправен и должен быть заменен.

Примечания:

По вопросам обслуживания и поставок обратитесь к Вашему поставщику.

Следите за новинками Promatic в социальных сетях:

www.facebook.com/PromaticTraps

www.twitter.com/promaticltd

Подписаться на новостную рассылку Promatic. Пройдите по ссылке:

www.promatic.co.uk/Keep_In_Touch

Обязательно спросите у Вашего поставщика о тарелках Promatic.

www.promatic.co.uk/all-products/clays

Promatic International Ltd.

Station Works,
Hooton,
South Wirral CH66 7NF,
Соединенное Королевство.

Тел.: +44 (0) 151 327 2220 (Общий)
+44 (0) 1407 860800 (Отдел продаж)
Факс: +44 (0) 151 3277075

E-mail info@promatic.co.uk

Интернет-адрес: www.promatic.co.uk

Promatic Inc.
801, Mid America Drive,
Plattsburg.
MO 64477
США

Бесплатный тел.: 888.767.2529
Факс: 816.539.0257

E-mail: sales@promatic.biz

Интернет-адрес: www.promatic.biz

Pigeon редакция 1.1 ноября 2016